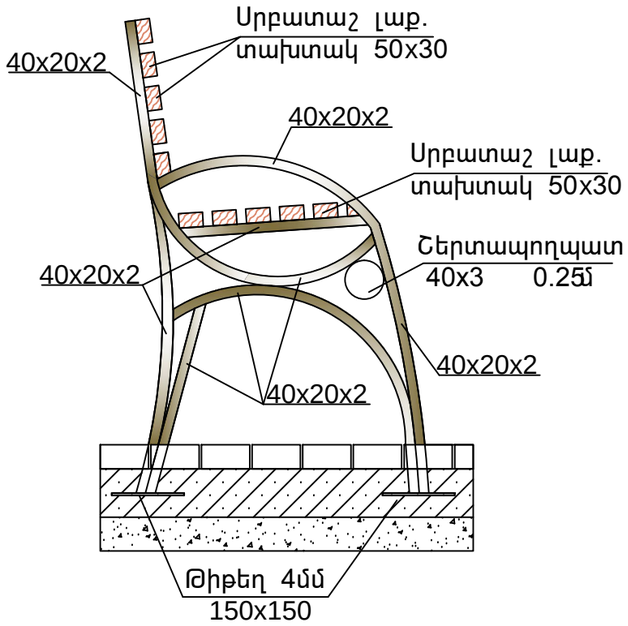

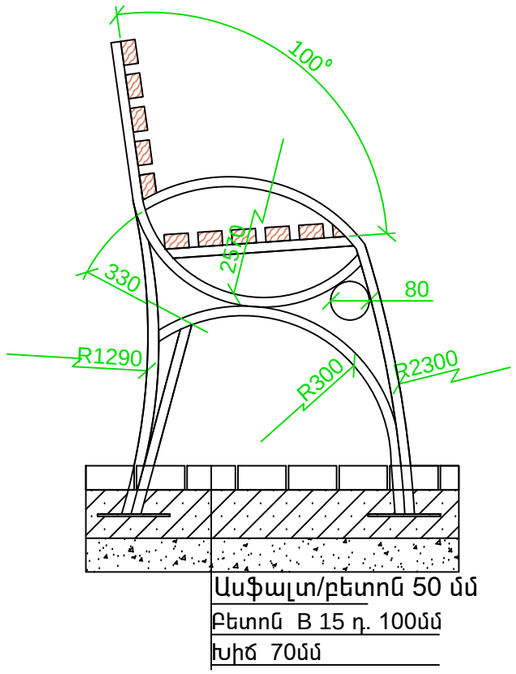

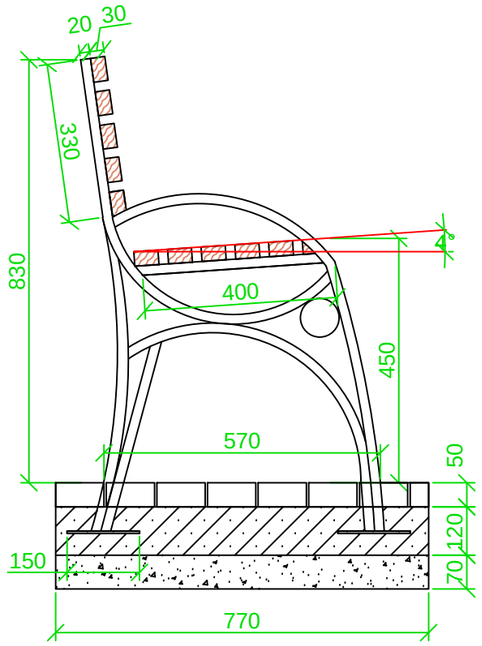

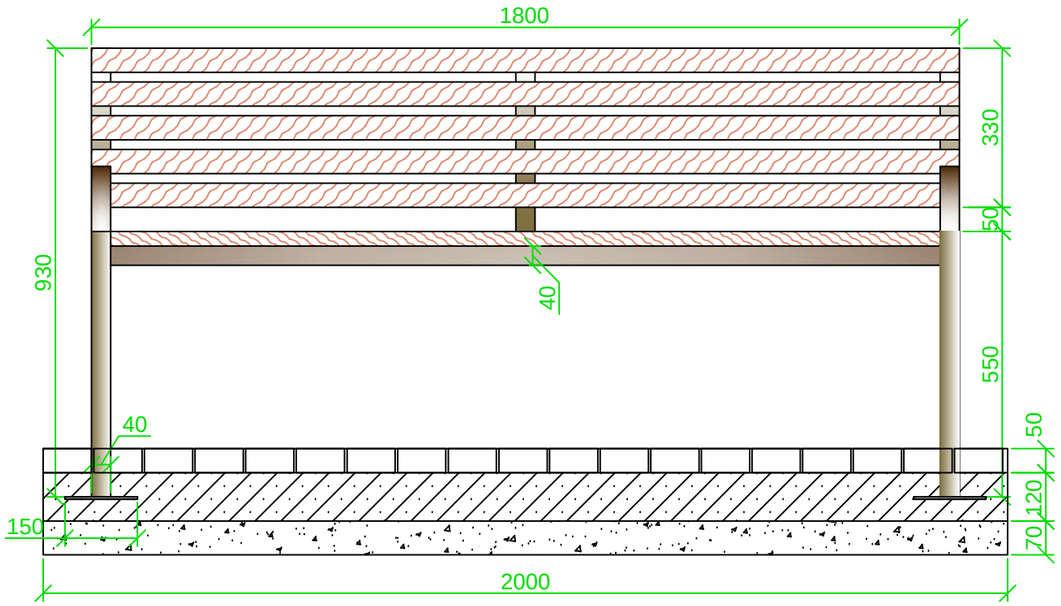

Հ/Հ	ԷԼԵՄԵՆՏԻ ԱՆՎԱՆՈՒՄԸ	ԵՐԿԱՐՈՒԹ. /մմ/	ՔԱՆԱԿԸ /հատ/	ԸՆԴ. ԵՐԿԱՐՈՒԹ. /մ/	ՔԱՇԸ /կգ/
	ՆՍՏԱՐԱՆ (0.57x1.80մ)		14		
1.	Ուղղանկ. խողովակ 40*20*2մմ	13100	1	13.1	22.9 կգ
2.	Շերտապողպատ 40*3մմ	250	2	0.5	0.47 կգ
3.	Սրբատաշ տախտակ 50*30	1800	11	19.8	0.0297 խմ
4.	Սրբատ. տախտակի լաքապատ.	0.288 քմ	11	3.168 քմ	0.0297 խմ
5.	Մետաղակն թիթեղ 4մմ 150*150	0.0225 քմ	4	0.09 քմ	2.8 կգ
6.	Պողպատե մասերի ներկում 2 անգամ				1.572 քմ
7.	Խճի տոփանում հիմքերի տակ 70մմ				1.54 քմ
8.	Հիմքերի բետոնացում B 15 դասի բետոնով				0.185 խմ
9.	Հիմքերի համար խրամուղու քանդում				0.185 խմ
10.	Ավելորդ հողի տեղափոխում 15կմ				0.185 խմ

Չափ.մ.	Մաս.թ.	Թերթեր	փաստ.	ստոր.	ամսաթիվ	Պատվիրատու՝ Երևանի քաղաքի Նոր Նորք վարչական շրջան Պատվեր N ԵՔ-ՊԸԱՇՁԲ-14/59-2			
Ն.Գ.Ճ.		Ա. Եդիգարյան				Երևան քաղաքի Նոր-Նորք վարչական շրջանի 8-րդ զանգվածի Խաչքարին հարող տարածքի բարեկարգման աշխատանքային նախագիծ	էտապ	ԹԵՐԹ	ԹԵՐԹԵՐ
Նախագծեց		Ա. Եդիգարյան					ԱՆ	ճՇ-9	ճՇ-10
						Նստարան և աշխատանքային մասնագրեր	<<Սուֆետ>> ՍՊԸ		